NETWATER TECHNOLOGY
Waste Water Solutions

TAMIZ ESTÁTICO
ScreenTech® Nw71

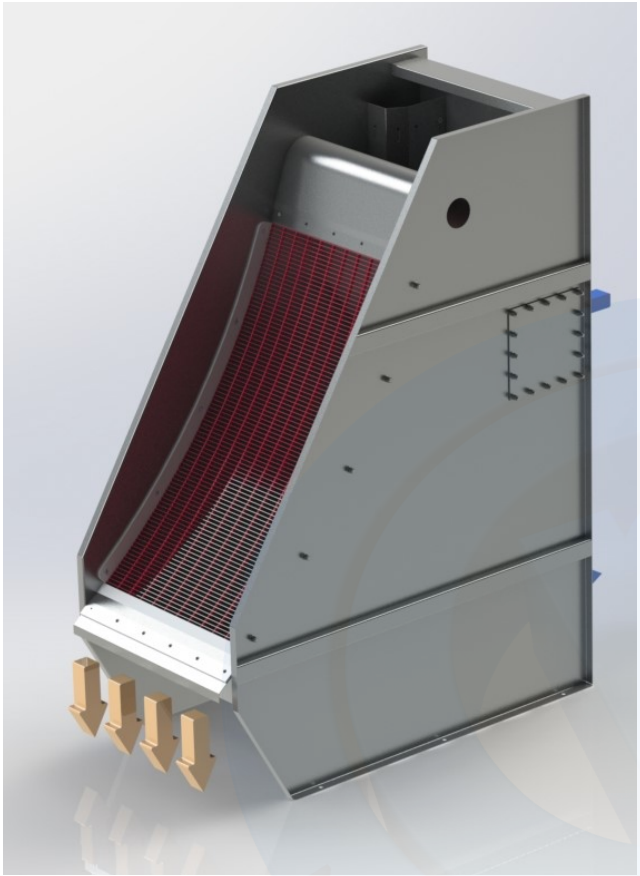

TAMIZ DE FINOS ESTÁTICO PARA UN CAUDAL DE HASTA 230m3/h

CARACTERÍSTICAS

Alta capacidad de retención de sólidos.
Sin mecanismos o piezas móviles sumergidas.
Diseño chasis compacto.
Rejilla de filtración en malla Johnson.
Mantenimiento de fácil acceso y económico.

DATOS TÉCNICOS

Caudal máximo	230m3/h
Luz de paso Malla Johnson	de 0.1 a 2mm
Ancho equipo	Desde 300 a 1800
Material	Aisi-304L / Aisi-316L/ Super Dúplex UNS 32750

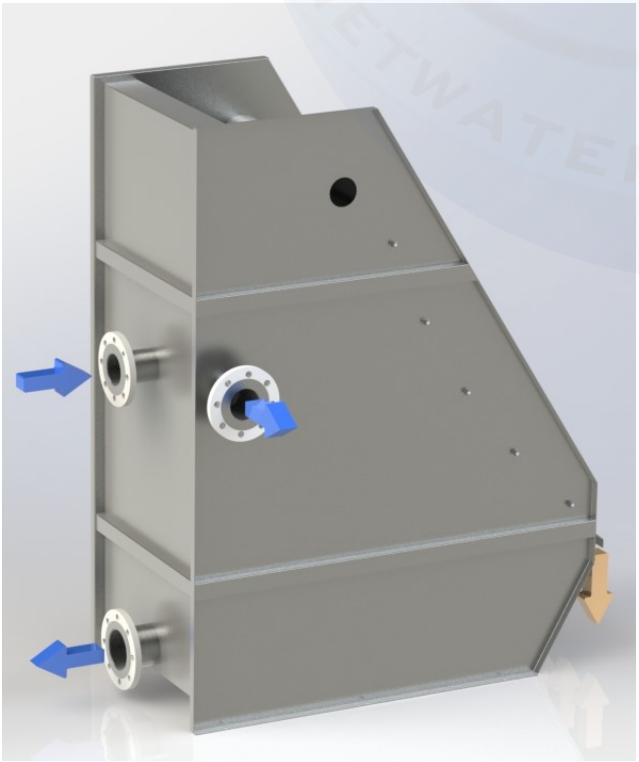

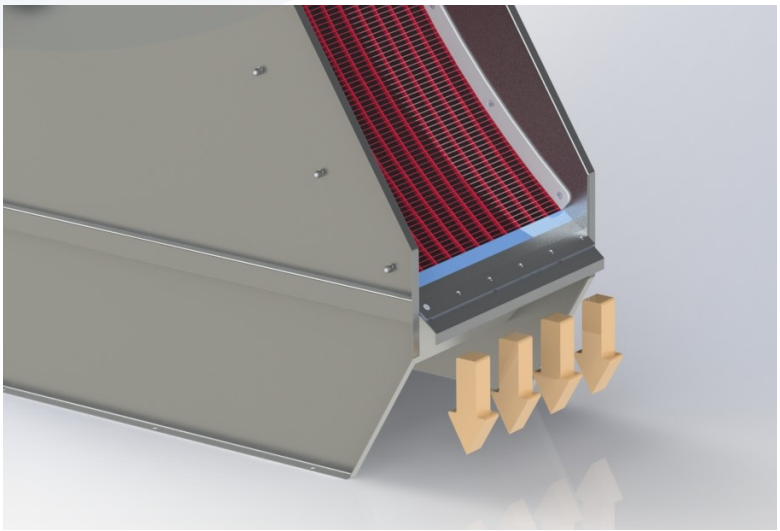

TAMIZ ESTÁTICO
ScreenTech® Nw71

PRINCIPALES COMPONENTES:

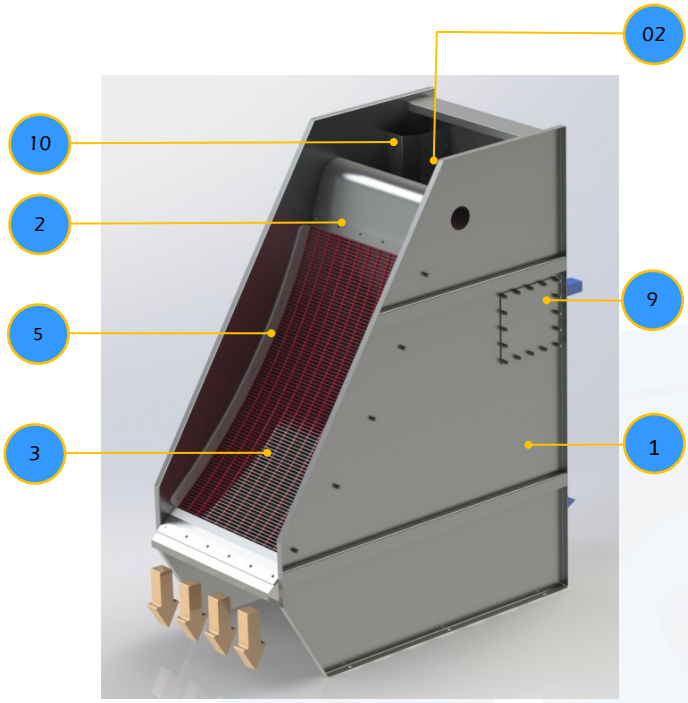

1.-BASTIDOR

Tipo monobloc soldado.

2.-CÁMARA DE ENTRADA / SALIDA

Conformada de chapa metálica soldada al bastidor.

3.-REJILLA FILTRANTE

Su construcción puede ser con perfil triangular electrosoldado, el conjunto rejilla es totalmente desmontable, fijación con tornillos.

4.-RASCADOR EXPULSOR DE RESIDUOS

El rascador ubicado en la zona de descarga del tamiz estático.

5.-SISTEMA DE ESTANQUEIDAD

Son unas piezas de material plástico atornilladas en los laterales del bastidor, que garantizan la estanqueidad entre la rejilla de filtración y lateral del bastidor.

6.-TUBERIAS DE ENTRADA

Conducto por la cual entra el agua a tratar.

7.-TUBERIAS DE SALIDA

Conducto por la cual sale el agua filtrada.

8.-TUBERIAS DE SEGURIDAD O REBOSE

Conducto para el excedente de agua a tratar.

9.-TAPA REGISTRO MANTENIMIENTO

Acceso para mantenimiento en cámara de entrada.

10.-VERTEDERO REGULACIÓN TUBERIA REBOSE

Regulación altura lámina de agua antes de que rebose por la tubería de seguridad.

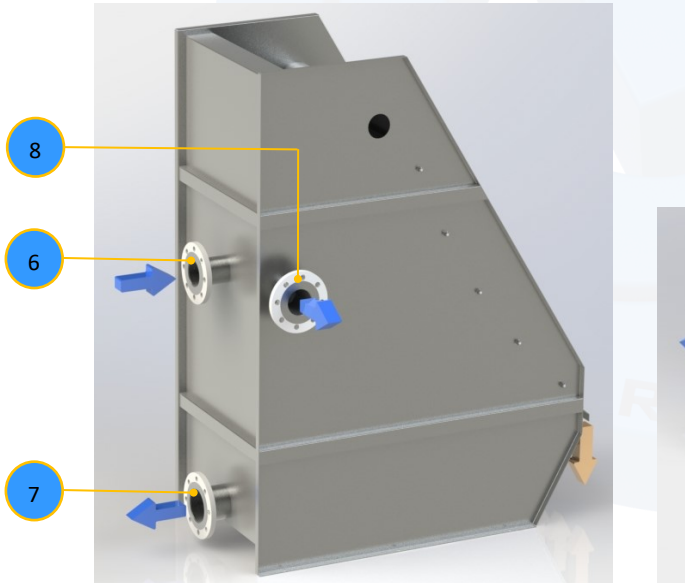

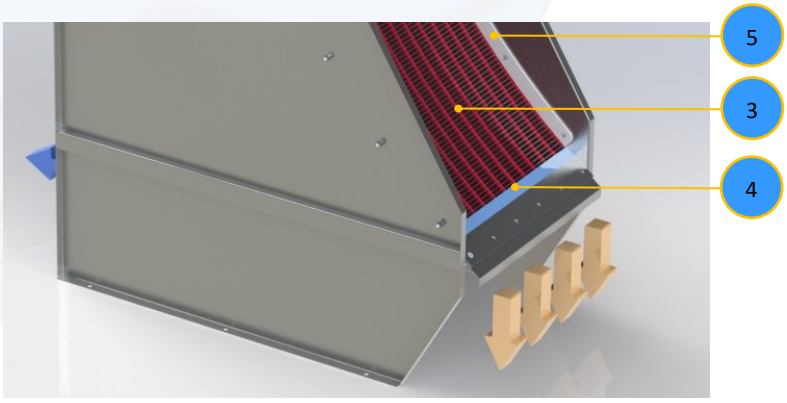

FUNCIONAMIENTO SIMPLE:

- El agua con sólidos en suspensión a tratar es conducido al tamiz por bombeo o gravedad.
- En la cámara de entrada del tamiz durante X tiempo se produce el llenado de la misma, hasta que se produce un desbordamiento laminar en el que el vertido se desliza suavemente por la malla filtrante.
- En este deslizamiento del agua con sólidos en suspensión, pasa a través de la malla (la mayor parte en su primer tramo), quedando los sólidos retenidos en la superficie de ésta cayendo hacia la parte inferior escurriendo hasta salir fuera del tamiz. El agua filtrada , cae en la cámara de salida del tamiz siendo evacuada mediante tubería, por gravedad.

APLICACIONES:

- Los tamices estáticos ScreenTech®Nw71, son utilizados en un gran número de aplicaciones en el pretratamiento de las aguas residuales, en una gran diversidad de industrias .
- Su rendimiento es óptimo en aquellas aplicaciones en las que no existan grasas.
- Con este tipo de tamiz estático se pueden obtener sequedades mayores que con los tamices rotativos.

Campos de aplicación para tamices estáticos:

- Procesamiento de carne y alimentos
- Lavado de frutas y verduras
- Producción de vinos.
- Procesamiento y limpieza del pescado.
- Lácteos y queso
- Reciclado y lavado del plástico
- Conserveras

Tabla de caudales en m3/h, según modelo y sector:

Tipo de Agua de Alimentación	Luz de paso (mm)			Nw71.3	Nw71.6	Nw71.9	Nw71.12	Nw71.15	Nw71.18
Recuperación de pulpa	0.15	0.2	0.3	5-10	15-20	20-30	30-45	35-55	45-65
Efluente de teñido de textiles	0.5	0.75		10-15	25-35	40-50	55-70	70-90	85-110
Efluente de lavandería	0.5	0.75		10-15	25-35	40-50	55-70	70-90	85-110
Efluente de frutas/verduras	0.5	0.75	1.00	10-20	25-40	40-55	55-75	70-95	85-115
Efluente de la fábrica de papel	0.5	1.00	1.50	10-20	25-40	40-55	55-75	70-95	85-115
Efluentes de procesamiento de pescado	0.75	1.00	1.50	10-20	25-40	40-55	55-75	70-95	85-115
Efluente matadero de pollos	0.75	1.00	1.50	15-20	30-40	50-65	68-85	85-110	100-130
Aguas superficiales	0.75	1.00	1.50	20-35	50-65	80-100	100-135	135-165	160-200
Aguas residuales	1.00	1.50	2.00	15-20	30-40	50-65	65-85	85-110	100-130

Nota: Los caudales indicados están en m3/h, dependen de las características principales del efluente, como son: Concentración de sólidos, viscosidad, temperatura, etc...

TAMIZ ESTÁTICO
ScreenTech® Nw71

EQUIPAMIENTO: De Serie ☑ Opcional ☐

BASTIDOR:	EQUIPAMIENTO
Material AISI-304	☑
Material AISI-316	☐
Bridas de Conexión ISO/ANSI	☑
Tapas de Inspección cámara de entrada	☑
Tubería de rebose o seguridad	☑
Puntos de anclaje	☑
Acabado granallado de 125-250µm Microesferas B60	☑
REJILLA FILTRANTE:	**EQUIPAMIENTO**
Material AISI-304	☑
Material AISI-316	☐
Malla de perfil triangular Johmson	☑
CERTIFICADOS:	**EQUIPAMIENTO**
Certificado CE	☑
Certificado de Origen	☐
Certificado de calidad	☑
Certificado de Materiales	☐
Certificado de soldaduras	☐
Certificado hidráulico específico	☐
OTROS:	**EQUIPAMIETO**
Embalaje en caja fumigada	☐
Embalaje retráctil	☑
Contenedores transporte	☐
Estructura de elevación	☐
Transportador Compactador CompaqTech®Nw90	☐
DOCUMENTACIÓN:	**EQUIPAMIENTO**
Manuales de funcionamiento en Idioma específico	☑
Documentación Normativa ISO	☐

☑ Bridas de conexión tipo ISO/ANSI

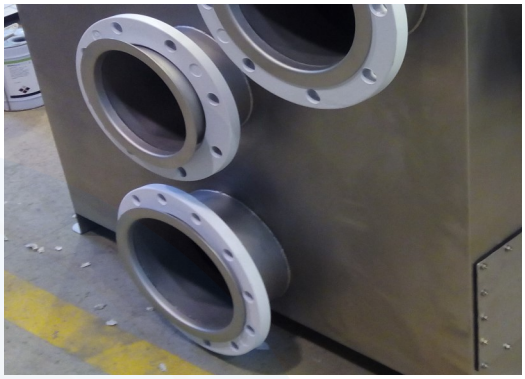

☑ Rascador extracción residuos

☐ Embalaje en caja fumigada

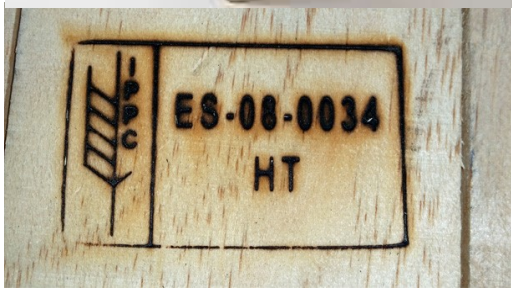

NOTAS:
- El equipamiento opcional lleva un sobrecoste sobre el producto estándar de serie. Para cualquier duda la respecto consultar a nuestro departamento técnico.
- El equipamiento de serie y opcional pueden variar ligeramente debido al normal desarrollo de los productos por parte del equipo técnico de NETWATER TECHNOLOGY.
- Al realizar su pedido solicite especificaciones sobre su equipamiento.
- Puede encontrar valores más específicos en nuestra página web: **www.netwater.es**

NETWATER TECHNOLOGY
Waste Water Solutions

OFICINAS CENTRALES
NETWATER TECHNOLOGY,S.L.
P.I. Pla d'en Boet, Camí del mig, 125
Mataró 08302 - Barcelona (España)
C.I.F.:B66552571

+34 937 064 656
+34 688 920 730
info@netwater.es
netwater.es

SECTOR INDUSTRIAL
NETWATER TECHNOLOGY,S.L.

+34 688 920 730
dsanchez@netwater.es
netwaterdavidsanchez
sat.netwater.es