NETWATER TECHNOLOGY
Waste Water Solutions

TAMIZ DE FINOS
ArqTech® Nw50&51

TAMIZ DE DESBASTE AUTOMÁTICO CON DESCARGA AGUAS ABAJO PARA CAUDAL HASTA 1500m3/h

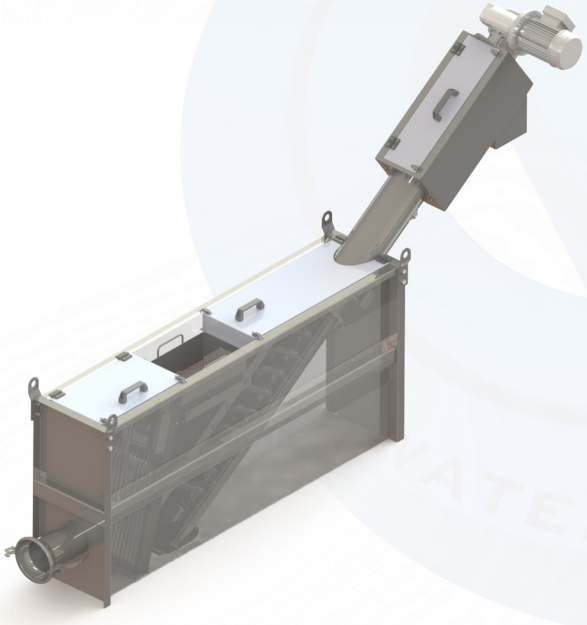

CARACTERÍSTICAS

Diseño personalizado a todo tipo de obra civil, nueva o existente.
Diseño chasis compacto, con baja pérdida de carga.
Rejilla filtrante en chapa perforada o perfil en cuña.
Eficaz sistema de limpieza instalado en el flanco del tornillo.
Sistema de limpieza por inyección de agua (Opcional).
Mantenimiento de fácil acceso y económico.
Placa marcado CE, cumple con normas de seguridad de maquinas

DATOS TÉCNICOS

Caudal máximo s/tipo malla filtración	1500m3/h
Diámetro cesta	100/160/200/300/400/500/600 y 700mm
Luz de paso con perfil en cuña	> 0.5mm
Luz de paso con chapa perforada	> 2 mm
Profundidad variable	300 a 3000mm
Lado descarga sólidos	Aguas abajo
Ángulo de instalación máximo	40º
Material	Aisi-304L / Aisi-316L / Duplex

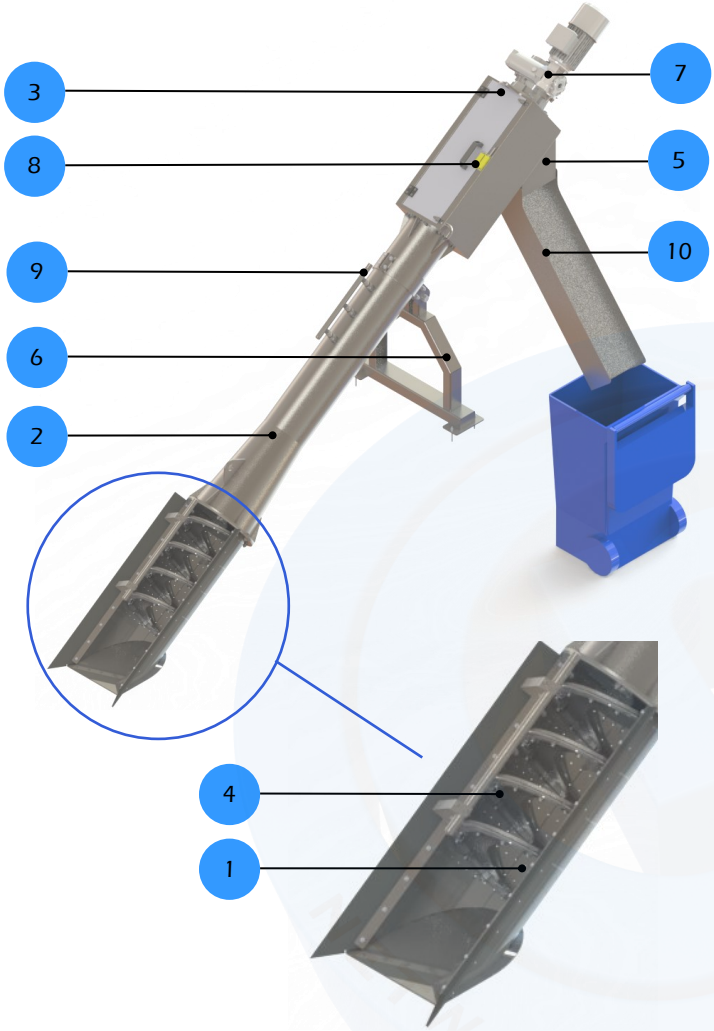

PRINCIPALES COMPONENTES:

1.-CESTA FILTRANTE

Desmontable con forma curva para evitar puntos de acumulación de sólidos.

2.-TUBO DE TRANSPORTACIÓN

Tubo soldado con bridas en ambos extremos, para fijar la cesta filtrante y el cabezal de compactación.

3.-CABEZAL DE COMPACTACIÓN

El cual contiene una camisa de chapa perforada y una tolva de recogida del agua drenada, en la parte superior instalamos una tapa abatible con un sensor magnético de seguridad, sirve para acceder de forma fácil a la zona del accionamiento.

4.-TORNILLO SINFÍN

Lo fabricamos en Acero ST-52 antidesgaste, AISI-304 o AISI-316.

5.-TOLVA DESCARGA DE SÓLIDOS

Montada con tornillos al cabezal de compactación del equipo.

6.-SOPORTES A OBRA CIVIL

El soporte es regulable el cual se instala en el tubo de transportación del equipo

7.-MOTO-REDUCTOR:

Tipo vi sinfín o engranajes cónicos en función del tamaño del equipo, para accionar el sistema de limpieza por peines.

8.-DETECTOR DE SEGURIDAD

Detiene el equipo en caso de que alguna persona abra la tapa

9.-SISTEMAS DE LIMPIEZA (Opcional).

Ofrecemos la opción de contratar los sistemas de limpieza por aspersión.

10.-RAMPA DE DESCARGA (Opcional).

Ofrecemos la opción de contratar una rampa de descarga para guía los

FUNCIONAMIENTO:

El tamiz de finos Arquímedes ArqTech® esta diseñado para ser instalados de forma directa en canal de obra civil o en un depósito metálico compacto.

Proceso 1: El tornillo transporta los sólidos retenidos en la cesta filtrante, en el tramo de tornillo que coincide con la cesta, procedemos a instalar un sistema de limpieza por fricción mediante el cual logramos la limpieza de la zona filtrante, de forma adicional como un OPCIONAL para mejorar la limpieza en esta zona se puede instalar un sistema de aspersores comandado por una electroválvula, que inyectan agua a presión.

Proceso 2: En una segunda fase el tornillo transporta los sólidos por un tubo cerrado de acero inoxidable, en dicho proceso también se pueden proveer de manera OCPCIONAL unos puntos de inyección de agua, que ayudan a la limpiar los sólidos y evitar cualquier atasco.

Proceso 3: El tornillo deposita los sólidos elevados en el cabezal de compactación mediante el cual son compactados, de esta forma contribuimos a (Reducir el volumen y costes de la gestión de residuos), los residuos se depositan en un contenedor o bien en un sistema de ensacado (OPCIONAL que se pueden instalar la boca de salida del equipo).

El diseño versátil del equipo nos permite fabricar 2 tipos de rejillas filtrantes, en función del tipo de sólido y caudal a tratar:

OPCION A)

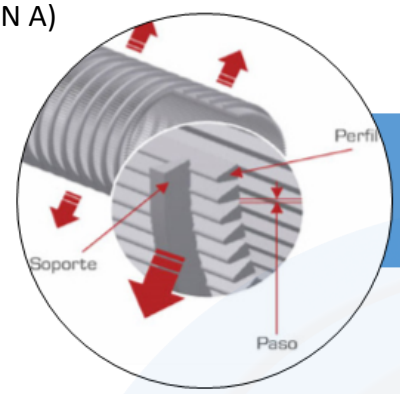

Rejilla con Perfil triangular, dirección del flujo de interior a exterior, con luz de paso ≥ 0.5mm.

OPCION B)

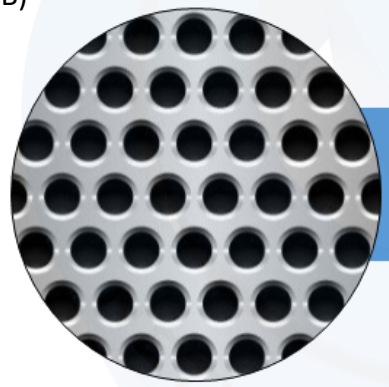

Rejilla con chapa perforada mediante con luz de paso ≥ 2mm.

En la siguiente tabla definimos en función del tipo de sólidos a separar, cual es el tipo de malla filtrante más adecuada y eficiente:

SELECCIÓN REJILLA FILTRANTE		
TIPO DE SÓLIDOS	REJILLA FILTRANTE PERFIL TRIANGULAR	REJILLA FILTRANTE PERFORADA Ø
Arenas	CORRECTA	EXCELENTE
Grasas	EXCELENTE	CORRECTA
Plásticos, film y otros derivados	NO APTO	EXCELENTE
Escamas, producto con viscosidad gelatinosa	NO APTO	EXCELENTE
Materia Seca Suspendida “MSS”	EXCELENTE	EXCELENTE

EXCELENTE
CORRECTA
NO APTO

TAMIZ DE FINOS
ArqTech® Nw50&51

EQUIPAMIENTO: De Serie ☑ Opcional ☐

CUERPO PRINCIPAL Y DEPÓSITO:	EQUIPAMIENTO
Material AISI-304	☑
Material AISI-316	☐
Bridas de Conexión ISO/ANSI para equipo(ArqTech®Nw51)	☑
Tapa Protección cabezal compactación	☑
Soporte equipo con fijación a obra civil	☑
Puntos de anclaje	☐
Cáncamos de elevación	☑
Acabado granallado de 125-250µm Microesferas B60	☑
CANAL FILTRANTE:	**EQUIPAMIENTO**
Material AISI-304	☑
Material AISI-316	☐
Malla de filtración en chapa perforada	☑
Malla de perfil triangular Johmson	☐
TORNILLO SINFIN:	**EQUIPAMIENTO**
Material Acero ST.52 (UNE F-1515)	☑
Material AISI-304	☐
Material AISI-316	☐
Cepillo de limpieza instalado en el flanco del sinfin,	☑
SISTEMAS DE LIMPIEZA	**EQUIPAMIENTO**
Sistema de Limpieza zona filtración por aspersores	☐
Sistema de Limpieza en zona transportación por inyección	☐
Sistema de Limpieza Cabezal Compactación	☐
Electroválvulas de control sistemas de limpieza	☐
SISTEMA RECOGIDA RESIDUOS:	**EQUIPAMIENTO**
Sistema de ensacado longfill	☐
DOCUMENTACIÓN:	**EQUIPAMIENTO**
Manuales de funcionamiento en Idioma específico	☑
Documentación Normativa ISO	☐

☑ Puntos de anclaje

☑ Bridas de conexión todos los tipos

☑ Punto de fijación reductor

☑ Cepillo Limpieza zona filtrante

☑ Sistema de ensacado

NOTAS:

- El equipamiento opcional lleva un sobrecoste sobre el producto estándar de serie. Para cualquier duda la respecto consultar a nuestro departamento técnico.
- El equipamiento de serie y opcional pueden variar ligeramente debido al normal desarrollo de los productos por parte del equipo técnico de NETWATER TECHNOLOGY.
- Al realizar su pedido solicite especificaciones sobre su equipamiento.
- Puede encontrar valores más específicos en nuestra página web: **www.netwater.es**

EQUIPAMIENTO: De Serie ☑ Opcional ☐

CERTIFICADOS:	EQUIPAMIENTO
Certificado CE	☑
Certificado de Origen	☐
Certificado de test en fábrica	☑
Certificado de calidad	☑
Certificado de Materiales	☐
Certificado de soldaduras	☐
Certificado hidráulico específico	☐
CUADRO DE CONTROL:	**EQUIPAMIENTO**
Integrado con equipo	☐
Manual/0/Automático	☐
Paro de emergencia	☐
Boya de nivel o Sensor por ultrasonidos con medidor tipo HydroRanger 200 o similar	☐
MOTOR ELÉCTRICO :	**EQUIPAMIENTO**
Motor multi-tensión	☑
Motor ATEX	☐
Motor normativa NEMA, CSA,etc.	☐
Reductor y pre-reductor ATEX	☐
OTROS:	**EQUIPAMIENTO**
Sistema de arranque automático (Start/Stop)	☐
Paro de emergencia	☐
Embalaje en caja fumigada	☐
Embalaje retráctil	☑
Contenedores transporte	☐
Estructura de elevación	☐
Transportador de sólidos ScrewTech®Nw80	☐

☐ Embalaje en caja fumigada

☐ Transportador de sólidos ScrewTech®Nw80

NOTAS:
- El equipamiento opcional lleva un sobrecoste sobre el producto estándar de serie. Para cualquier duda la respecto consultar a nuestro departamento técnico.
- El equipamiento de serie y opcional pueden variar ligeramente debido al normal desarrollo de los productos por parte del equipo técnico de NETWATER TECHNOLOGY.
- Al realizar su pedido solicite especificaciones sobre su equipamiento.
- Puede encontrar valores más específicos en nuestra página web: **www.netwater.es**

Instalaciones de Tamiz de finos ArqTech®Nw50

Tamiz de finos ArqTech®Nw50, instalado en canal de pretratamiento, para el filtrado de sólidos finos, con sistemas de limpieza en zona de filtración, transportación y compactación.

Tamiz de finos ArqTech®Nw50, instalado en canal de pretratamiento, para el filtrado de sólidos finos, con zona de filtración de diámetro superior y reducción cónica.

Tamiz de finos ArqTech®Nw50, detalle zona filtrante con doble sistemas de limpieza mediante cepillo instalado en el flanco de la sinfín y sistema de aspersores.

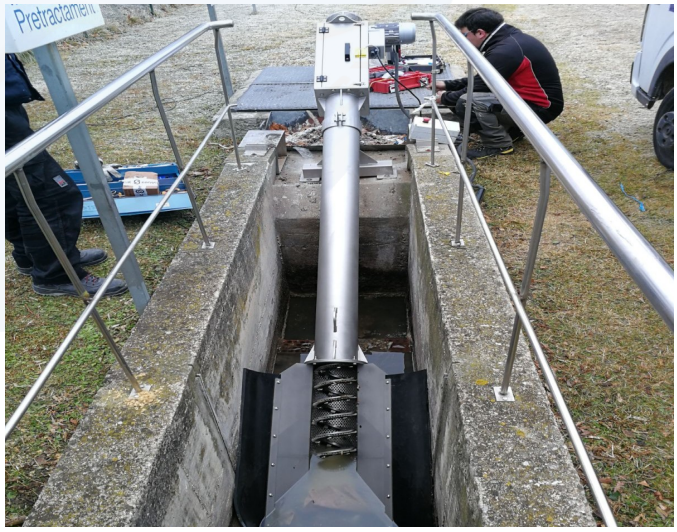

Tamiz de finos ArqTech®Nw50, instalado en canal de pretratamiento, para el filtrado de sólidos finos.

NETWATER TECHNOLOGY
Waste Water Solutions

OFICINAS CENTRALES

NETWATER TECHNOLOGY,S.L.
P.I. Pla d'en Boet, Camí del mig, 125
Mataró 08302 - Barcelona (España)
C.I.F.:B66552571

+34 937 064 656
+34 688 920 730
info@netwater.es
netwater.es

SECTOR INDUSTRIAL

NETWATER TECHNOLOGY,S.L.

+34 688 920 730
dsanchez@netwater.es
netwaterdavidsanchez
sat.netwater.es