NETWATER TECHNOLOGY
Waste Water Solutions

REJA DE FINOS
RevTech® Nw40&41&42

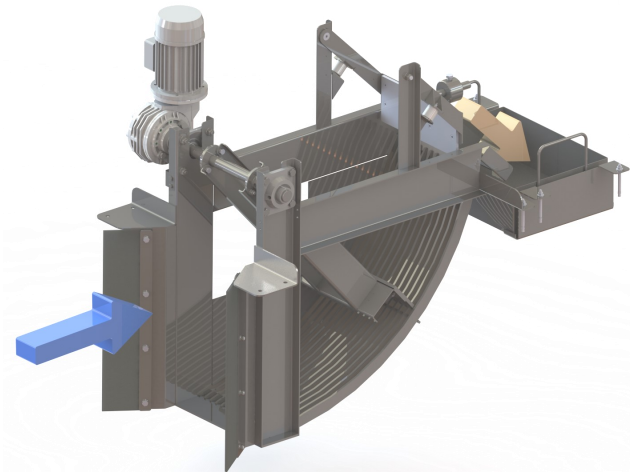

REJA DE DESBASTE AUTOMÁTICA CON DESCARGA AGUAS ABAJO PARA CAUDAL HASTA 500m3/h

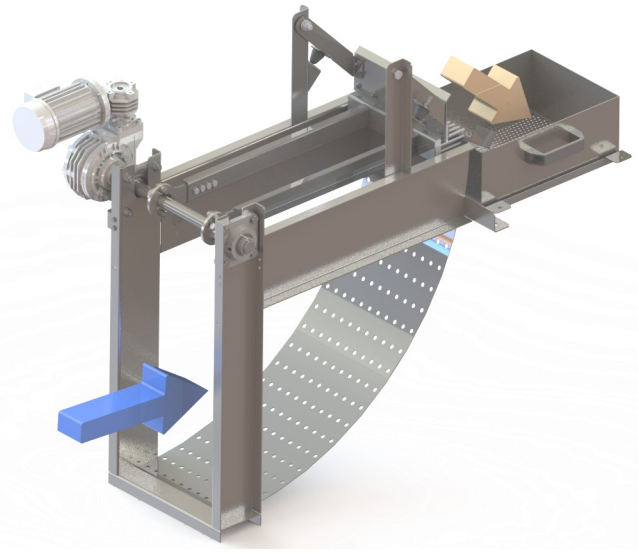

CARACTERÍSTICAS

Diseño personalizado a todo tipo de obra civil, nueva o existente.
Sin mecanismos o piezas móviles sumergidas.
Diseño chasis compacto, con baja pérdida de carga.
Rejilla filtrante en chapa perforada, pletina o Johnson.
Sistema de limpieza desmontables y regulables.
Mantenimiento de fácil acceso y económico.
Placa marcado CE, cumple con normas de seguridad de maquinas
Descarga de los residuos en cesta de recogida incluida en el equipo.
Soportes tolva diseñado para evitar goteo en muro coronación

DATOS TÉCNICOS

Caudal máximo	500m3/h
Luz de paso	De 2 a 30mm
Anchura	De 200 a 1000mm
Profundidad	1 500mm
Lado descarga sólidos	Aguas abajo
Inclinación	0º
Material	Aisi-304L / Aisi-316L / Duplex

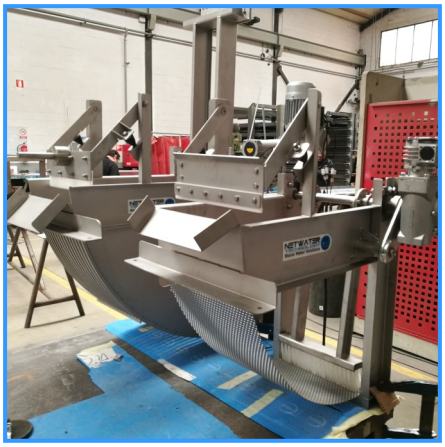

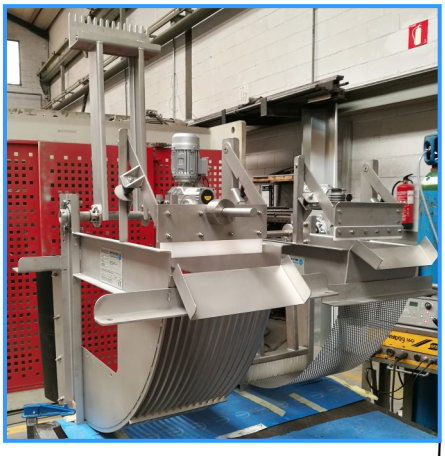

REJA DE FINOS
RevTech® Nw40&41&42

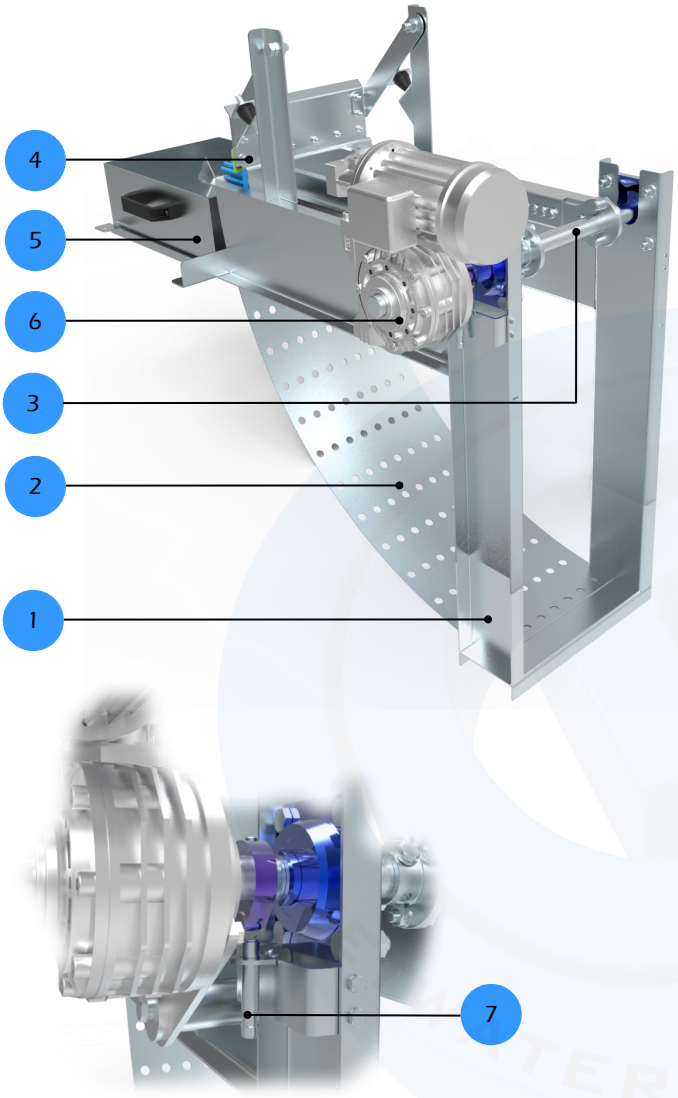

PRINCIPALES COMPONENTES:

1.-CHASIS

Soldado de gran robustez y chorreado por arena.

2.-REJA FILTRANTE

Soldada al chasis, puede ser perforada, Johnson o pletina.

3.-SISTEMA DE LIMPIEZA

Compuesto por un brazo con un cepillo en el extremo en el formato con reja filtrante en chapa perforada o Johnson.

Compuesto por un brazo con un peine en el formato con rejilla de pasamano rectangular.

4.-RASCADOR Y EXPULSOR SÓLIDOS ZONA DESCARGA

Compuesto por una pletina de polietileno de alta densidad, para evitar la fricción con el cepillo o peines.

5.-CESTA RECOGIDA DE SÓLIDOS

Equipada con soportes a obra civil y fondo perforado para drenar el agua que puedan contener los sólidos extraídos.

6.-MOTO-REDUCTOR

Tipo vi sinfín o engranajes cónicos en función del tamaño del equipo, para accionar el sistema de limpieza por peines.

7.-DETECTOR DE POSICIÓN

Su función es determinar el punto dónde el brazo del sistema de limpieza se debe detener y así evitar que quede en el paso del agua.

FUNCIONAMIENTO:

La reja de finos o sólidos de tamaño medio RevTech®Nw40, es un equipo diseñado para ser instalado en el pretratamiento de aguas residuales, por sus dimensiones y capacidad su objetivo es tratar pequeños caudales, es muy común ver su instalación en poblaciones con nº de habitantes 150 ≥ 2100 habitantes, también es de uso frecuente en complejos turísticos como campings.

El objetivo de este equipo es retener y extraer los sólidos finos o sólidos de tamaño medio que circulan por las aguas residuales.

El diseño versátil del equipo nos permite fabricar 2 modelos, en función del tipo de sólido a tratar:

- Para los sólidos finos disponemos de 2 versiones de rejilla (Perfil Perforado o Triangular), en este caso el sistema de limpieza previsto es mediante un cepillo con puas de material plástico antidesgaste.

- Para los sólidos de tamaño medio disponemos de la opción mediante perfil rectangular, en este caso el sistema de limpieza es mediante un peine fabricado por Láser, con sistema de regulación.

NETWATER TECHNOLOGY
Waste Water Solutions

REJA DE FINOS
RevTech® Nw40&41&42

EQUIPAMIENTO: De Serie ☑ Opcional ☐

BASTIDOR:	EQUIPAMIENTO
Material AISI-304	☑
Material AISI-316	☐
Tapa Protección	☐
Jaula Protección	☐
Puntos de anclaje	☑
Cáncamos de elevación	☑
Acabado granallado de 125-250µm Microesferas B60	☑

REJILLA FILTRANTE:	EQUIPAMIENTO
Malla en chapa Perforada	☑
Malla de perfil triangular Johmson	☐
Malla con perfiles de barrotes	☐

BRAZO LIMPIEZA	EQUIPAMIENTO
Material AISI-304	☑
Material AISI-316	☐
Cepillo de limpieza PH-1000	☑
Peine limpieza rejilla de barrotes	☐
Sistema desmontable brazo	☑
Detector posición brazo	☑

RASCADOR SUPERIOR	EQUIPAMIENTO
Rascador en material PH-1000	☑
Topes de goma amortiguador	☑

DOCUMENTACIÓN:	EQUIPAMIENTO
Manuales de funcionamiento en Idioma específico	☑
Documentación Normativa ISO	☐

☑ Puntos de anclaje

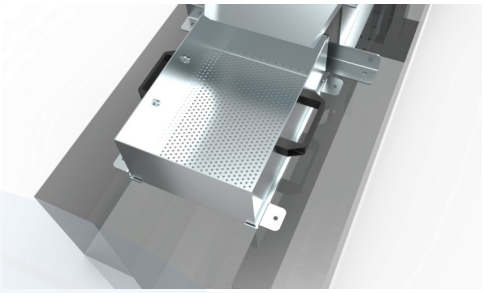

☑ Cepillo Limpieza

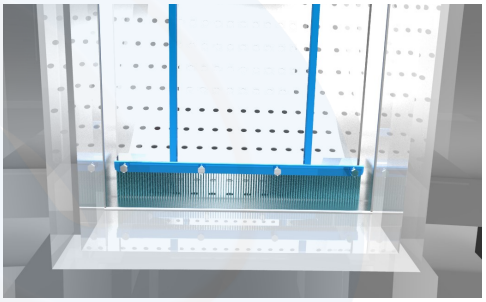

☑ Detector Posición Brazo

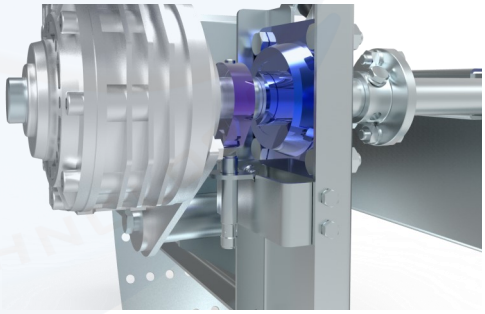

☑ Sistema desmontable brazo

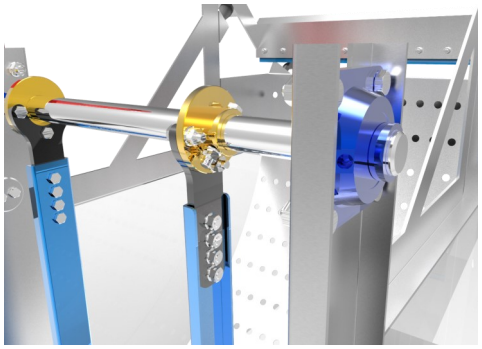

NOTAS:

- El equipamiento opcional lleva un sobrecoste sobre el producto estándar de serie. Para cualquier duda la respecto consultar a nuestro departamento técnico.
- El equipamiento de serie y opcional pueden variar ligeramente debido al normal desarrollo de los productos por parte del equipo técnico de NETWATER TECHNOLOGY.
- Al realizar su pedido solicite especificaciones sobre su equipamiento.
- Puede encontrar valores más específicos en nuestra página web: **www.netwater.es**

REJA DE FINOS
RevTech® Nw40&41&42

EQUIPAMIENTO: De Serie ☑ Opcional ☐

CERTIFICADOS:	EQUIPAMIENTO
Certificado CE	☑
Certificado de Origen	☐
Certificado de test en fábrica	☑
Certificado de calidad	☑
Certificado de Materiales	☐
Certificado de soldaduras	☐
Certificado hidráulico específico	☐
CUADRO DE CONTROL:	**EQUIPAMIENTO**
Integrado con equipo	☐
Manual/0/Automático	☐
Detector posición tapa trasera	☑
Paro de emergencia	☐
MOTOR ELÉCTRICO :	**EQUIPAMIENTO**
Motor multitensión	☑
Motor ATEX	☐
Motor normativa NEMA, CSA,etc.	☐
Reductor y prereductor ATEX	☐
OTROS:	**EQUIPAMIENTO**
Sistema de arranque automático (Start/ Stop)	☐
Paro de emergencia	☐
Embalaje en cajón fumigado	☐
Embalaje retráctil	☑
Contenedores transporte	☐
Estructura de elevación	☐

☐ Embalaje en caja fumigada

☐ Transportador de sólidos ScrewTech®Nw80

☐ Transportador Compactador CompaqTech®Nw90

NOTAS:

- El equipamiento opcional lleva un sobrecoste sobre el producto estándar de serie. Para cualquier duda la respecto consultar a nuestro departamento técnico.
- El equipamiento de serie y opcional pueden variar ligeramente debido al normal desarrollo de los productos por parte del equipo técnico de NETWATER TECHNOLOGY.
- Al realizar su pedido solicite especificaciones sobre su equipamiento.
- Puede encontrar valores más específicos en nuestra página web: **www.netwater.es**

Instalaciones de Rejas de finos RevTech®Nw40

Reja de finos REVTECH®Nw40, instalada en arqueta subterránea, con guías para la extracción de la cesta de recogida de sólidos. NETWATER adaptó el diseño del equipo a la obra civil del cliente.

Reja de finos REVTECH®Nw40, trampilla abierta de la arqueta dónde se encuentra instalada la reja.

Detalle de la gran extracción de residuos de una Reja de finos REVTECH®Nw40, funcionando en arqueta subterránea.

Reja de finos REVTECH®Nw40, con sistema de guías para la para la extracción de la cesta de recogida de sólidos, para instalaciones subterráneas.

OFICINAS CENTRALES
NETWATER TECHNOLOGY,S.L.
Av.Ernest Lluch, 32, TCM2
Mataró 08302 - Barcelona (España)
C.I.F.:B66552571

+34 931 69 65 78
+34 688 92 07 30
info@netwater.es
netwater.es

ESPAÑA-MEXICO
NETWATER TECHNOLOGY,S.L.

+34 931 69 65 78
+34 637 38 32 97
comercial@netwater.es
Netwater Sergio Lozano
info@netwater.es
www.netwater.es

INTERNATIONAL SALES
NETWATER TECHNOLOGY,S.L.

+34 697 81 06 78
international@netwater.es
Netwater Eva Fargas
info@netwater.es
www.netwater.es